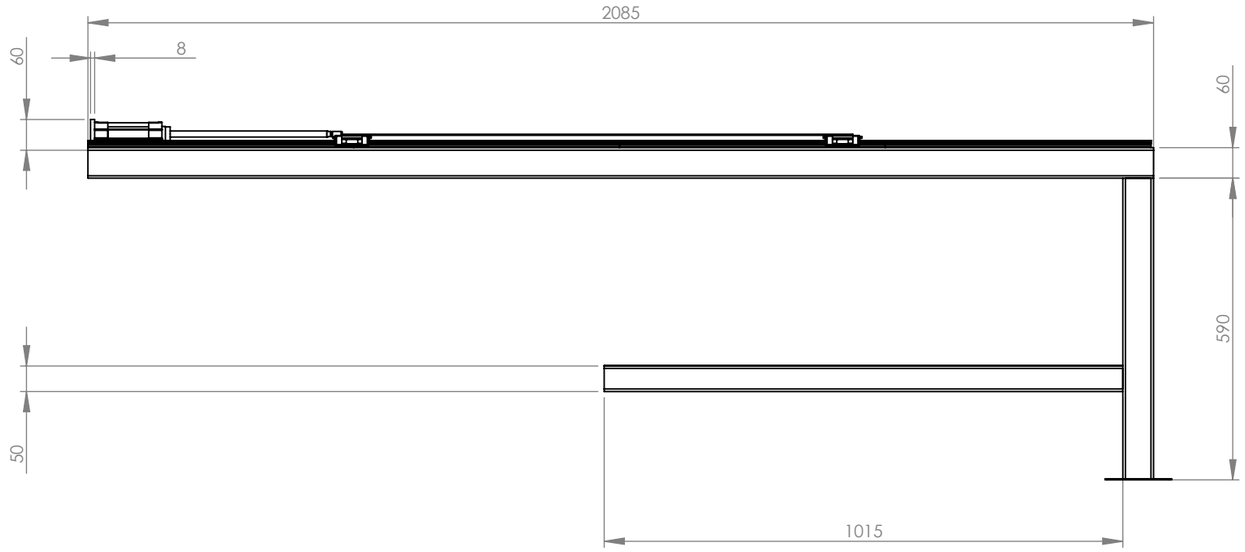

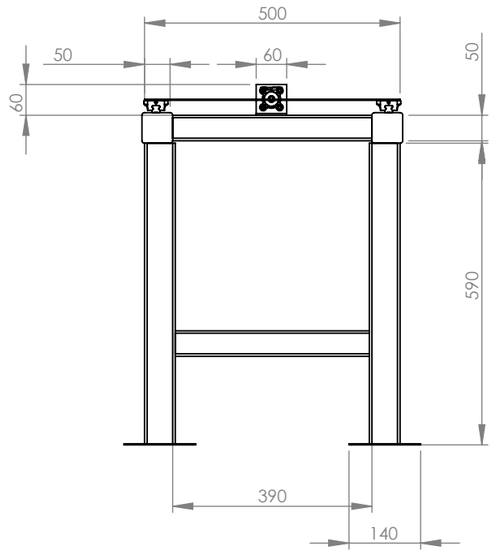

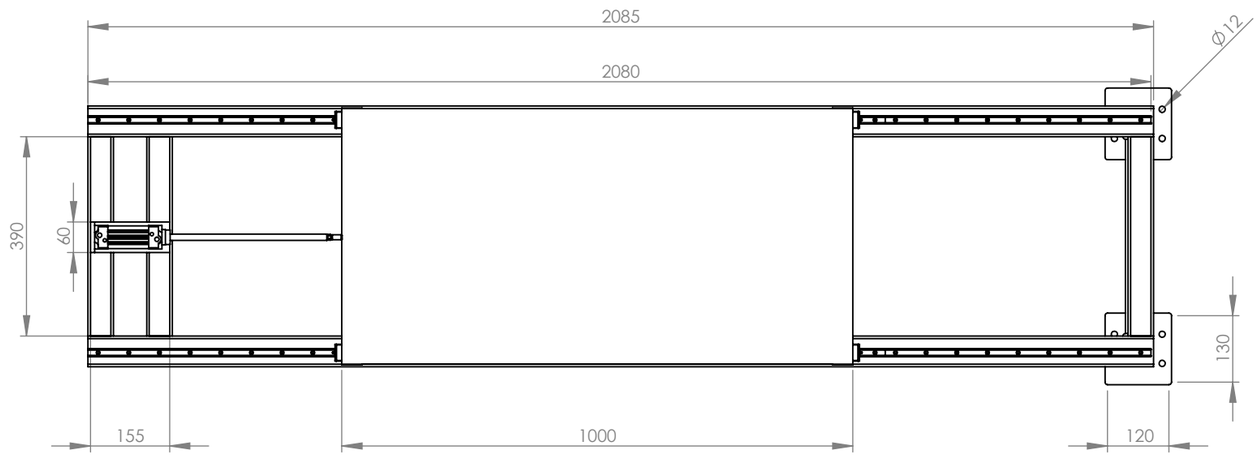

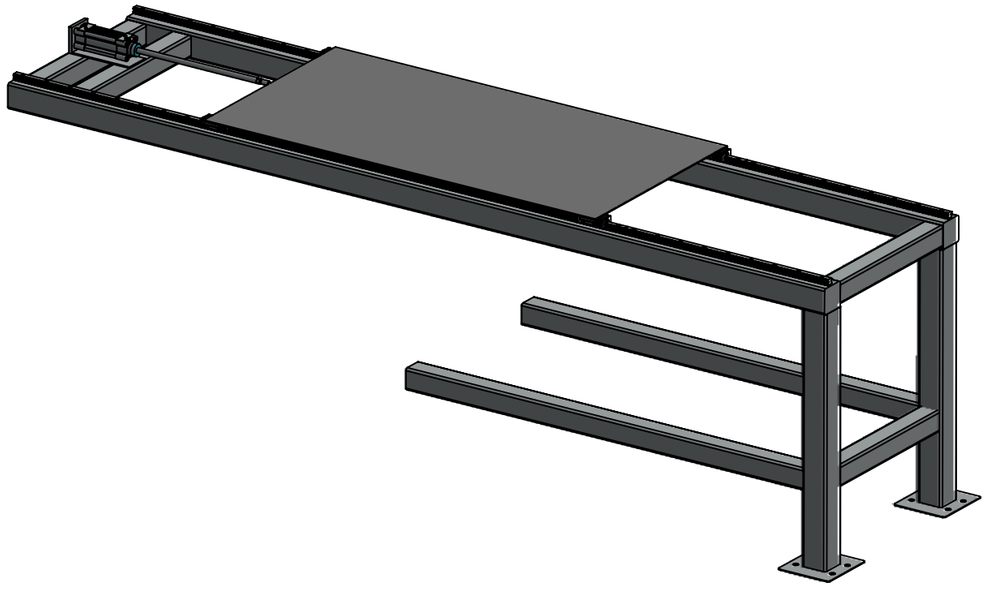

USAT Universidad Católica Santo Toribio de Mogrovejo	**DISEÑO DE UN SISTEMA AUTOMATIZADO PARA MEJORAR LA PRODUCTIVIDAD DE LA ETAPA DE MEZCLADO Y LAMINADO EN LA FABRICACIÓN DE PASTA WANTAN EN LA EMPRESA YUC WA**			
Universidad Católica Santo Toribio de Mogrovejo		**Subsistema de vaivén**		
Facultad de Ingeniería	Escuela de Ingeniería Industrial			
Dibujante	Edgar Daniel Alvear Ching	Escala 1:10	Unidad: mm	Octubre 2017
Verificador	Joselito Sánchez Pérez			